Electrolux PROFESSIONAL

# Cottura modulare linea Snack 900XP Friggitrice a gas 15 litri una vasca

**ARTICOLO N°**

**MODELLO N°**

**NOME**

**SIS #**

**AIA #**



**391077 (E9FRGD1GF0)** Friggitrice a gas 15 litri, 1 vasca a "V" (bruciatori esterni) e 1 cestello

## Descrizione

**Articolo N°**

Bruciatore in acciaio inox ad alta efficienza da 14 kw. Per uso con gas naturale o GPL. Profonda vasca a forma di "V". Olio scaricato tramite rubinetto in un contenitore posto sotto la vasca. Piedini in acciaio inox con altezza regolabile. Pannelli esterni in acciaio inox con finitura Scotch Brite. Piano di lavoro in acciaio inox 20/10. Bordi laterali a taglio laser ad angolo retto per una perfetta giunzione con altre unità. Coperchio incluso.

## Caratteristiche e benefici

- Vasca profonda a forma di "V".
- Bruciatori in acciaio inox da 14 kW ad elevata efficienza dotati di dispositivo antispegnimento e posizionati all'esterno della vasca.
- Regolazione termostatica della temperatura dell'olio fino ad un massimo di 190°C.
- Dispositivo di protezione fiamma presente ad ogni bruciatore
- Termostato di sicurezza contro il surriscaldamento di serie per tutte le unità.
- Valvola di scarico dell'olio posizionata sotto la vasca.
- Tutti i principali componenti sono posizionati nella parte frontale dell'unità per facilitare le operazioni di manutenzione.
- Accensione piezoelettrica per una maggiore sicurezza.
- La particolare forma delle manopole protegge dalle infiltrazioni di acqua.
- L'unità viene fornita di serie con 4 piedini in acciaio inox.
- Fornito di serie con 1 cestello e 1 porta destra per l'armadio
- Strumento di monitoraggio della qualità dell'olio portatile opzionale (codice 9B8081) per una gestione efficiente dell'olio.

## Costruzione

- L'unità ha una profondità di 930mm per offrire una superficie di lavoro di più grandi dimensioni.
- Pannellatura esterna in acciaio inox con finitura Scotch Brite
- I modelli hanno bordi laterali ad angolo retto per consentire giunture a livello tra le unità ed eliminare la possibilità di infiltrazioni.
- Interno della vasca con angoli arrotondati per facilitare le operazioni di pulizia.
- Protezione all'acqua IPX5.

**Approvazione:**

# Cottura modulare linea Snack 900XP Friggitrice a gas 15 litri una vasca

Fronte

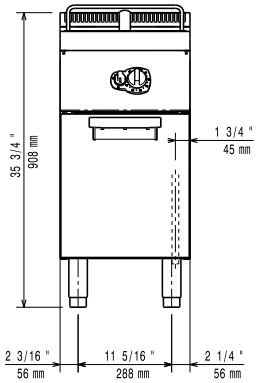


Lato

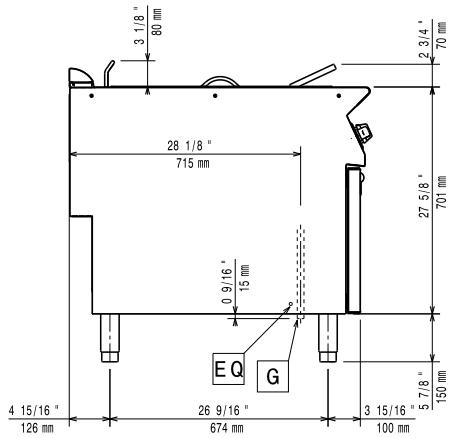


**EQ = Vite Equipotenziale**
**G = Connessione gas**

Alto

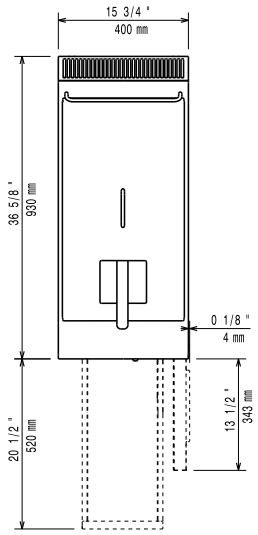


## Gas

| | |
|---|---|
| **Gas metano - Pressione:** | |
| **391077 (E9FRGD1GF0)** | 17.4 mbar |
| **Gas GPL Pressione:** | 27.7 mbar |
| **Potenza gas:** | 14 kW |
| **Fornitura gas:** | Gas naturale |
| **Tipo di gas:** | GPL |
| **Connessione gas:** | 1/2" |

## Informazioni chiave

Se l'apparecchiatura è installata vicino ad attrezzature o mobili che temono il calore è necessario lasciare uno spazio pari a 150 mm o applicare un isolamento termico.

| | |
|---|---|
| **Dimensioni utili vasca (larghezza):** | 240 mm |
| **Dimensioni utili vasca (altezza):** | 505 mm |
| **Dimensioni utili vasca (profondità):** | 380 mm |
| **Capacità vasca:** | 13 lt MIN; 15 lt MAX |
| **Controllo termostatico:** | 120 °C MIN; 190 °C MAX |
| **Peso netto:** | 50 kg |
| **Peso imballo:** | 65 kg |
| **Altezza imballo:** | 1080 mm |
| **Larghezza imballo:** | 460 mm |
| **Profondità imballo:** | 1020 mm |
| **Volume imballo:** | 0.51 m³ |
| **Gruppo di certificazione:** | N9FG1 |



L'azienda si riserva il diritto di apportare modifiche ai prodotti senza preavviso

# Cottura modulare linea Snack 900XP Friggitrice a gas 15 litri una vasca

## Accessori inclusi

- 1 x Portina per base neutra aperta da 400 mm (1 pz) e 800 mm (2 pz). Per installazione su base 1200 mm (3 pz) è necessario il supporto centrale — PNC 206350
- 1 x Cestello per friggitrici da 14 litri e 15 litri — PNC 921691

## Accessori opzionali

- Kit per sigillatura giunzioni — PNC 206086 ❑
- Interruttore di tiraggio con diam. 120 mm — PNC 206126 ❑
- Anello adattatore per convogliatore fumi, diam. 120 mm — PNC 206127 ❑
- Kit piedini flangiati — PNC 206136 ❑
- Zoccolatura frontale per installazione su zoccolo in cemento, 400 mm — PNC 206147 ❑
- Zoccolatura frontale per installazione su zoccolo in cemento, 800 mm — PNC 206148 ❑
- Zoccolatura frontale per installazione su zoccolo in cemento, 1000 mm — PNC 206150 ❑
- Zoccolatura frontale per installazione su zoccolo in cemento, 1200 mm — PNC 206151 ❑
- Zoccolatura frontale per installazione su zoccolo in cemento, 1600 mm — PNC 206152 ❑
- 2 ZOCCOLATURE LATERALI-INST.SU ZOCC.-900 — PNC 206157 ❑
- Zoccolatura frontale per elementi da 400 mm (non adatta per la base Ref-Freezer della 900XP) — PNC 206175 ❑
- Zoccolatura frontale per elementi da 800 mm (non adatta per la base Ref-Freezer della 900XP) — PNC 206176 ❑
- Zoccolatura frontale per elementi da 1000 mm (non adatta per la base Ref-Freezer della 900XP) — PNC 206177 ❑
- Zoccolatura frontale per elementi da 1200 mm (non adatta per la base Ref-Freezer della 900XP) — PNC 206178 ❑
- Zoccolatura frontale per elementi da 1600 mm (non adatta per la base Ref-Freezer della 900XP) — PNC 206179 ❑
- 2 zoccolature laterali (non adatta per la base Ref-Freezer) — PNC 206180 ❑
- Kit di copertura vano tecnico per installazione singola — PNC 206181 ❑
- Kit di copertura vano tecnico per installazione schiena contro schiena — PNC 206202 ❑
- 4 piedini per installazione su zoccolo in cemento (non adatti per la griglia monoblocco della 900) — PNC 206210 ❑
- Filtro interno vasca per friggitrici da 15 litri — PNC 206235 ❑
- Prolunga scarico olio per friggitrice da 15 litri — PNC 206301 ❑
- Alzatina per camino per elementi da 400 mm — PNC 206303 ❑
- Corrimano posteriore 800 mm - Marine — PNC 206308 ❑
- Corrimano posteriore 1200mm - Marine — PNC 206309 ❑
- Convogliatore fumi scarico diam. 120 mm per elementi da ½ modulo — PNC 206310 ❑
- Portina per base neutra aperta da 400 mm (1 pz) e 800 mm (2 pz). Per installazione su base 1200 mm (3 pz) è necessario il supporto centrale — PNC 206350 ❑
- Kit per installazione su ruote/piedini da 400 mm — PNC 206366 ❑
- Kit per installazione su ruote/piedini da 800 mm — PNC 206367 ❑
- Kit per installazione su ruote/piedini da 1200 mm — PNC 206368 ❑
- Kit per installazione su ruote/piedini da 1600 mm — PNC 206369 ❑
- Kit per installazione su ruote/piedini da 2000 mm — PNC 206370 ❑
- Pannello di copertura posteriore da 600 mm — PNC 206373 ❑
- Pannello di copertura posteriore da 800 mm — PNC 206374 ❑
- Pannello di copertura posteriore da 1000 mm — PNC 206375 ❑
- Pannello di copertura posteriore da 1200 mm — PNC 206376 ❑
- Griglia per camino per elementi da 400 mm — PNC 206400 ❑
- Kit per installazione su ruote/piedini da 600 mm — PNC 206431 ❑
- - NOT TRANSLATED - — PNC 206467 ❑
- 2 pannelli copertura laterale (H=700 P=900) — PNC 216134 ❑
- Cestello per friggitrici da 14 litri e 15 litri — PNC 921691 ❑
- 2 ½ cestelli per friggitrici da 14 e 15 litri — PNC 921692 ❑
- Filtro per bacinella raccolta olio per friggitrici monoblocco 7, 14 e 15 litri — PNC 921693 ❑
- Scovolo per friggitrici da 15 litri — PNC 921695 ❑
- Deflettore olio per prodotti infarinati per friggitrici da 15 litri — PNC 921696 ❑
- Regolatore di pressione per unità a gas — PNC 927225 ❑



L'azienda si riserva il diritto di apportare modifiche ai prodotti senza preavviso

2026.11.20